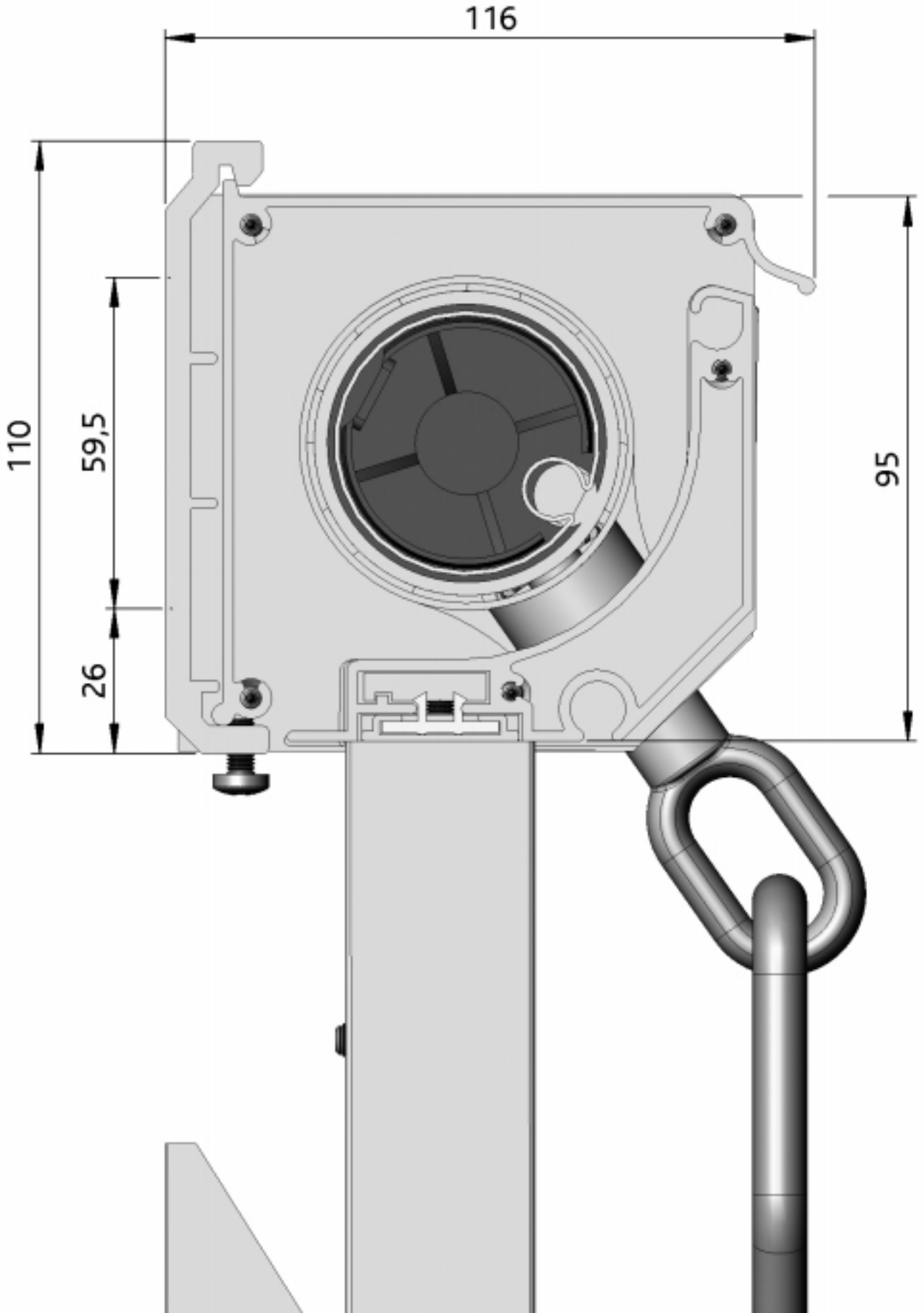
116
110
59,5
26
95